REGO-FIX

ナットによる干渉無しであなたの旋盤を クーラントスルーにアップグレード

導入の容易性 僅か2分で作業完了

既存の回転工具を簡単にクーラントスルー(内部給油)に変換

スリムかつコンパクトなデザイン

干渉を最小限に抑えられた設計

reCool® ERAX ※1

外部給油の回転工具をクーラントスルー(内部給油)にレトロフィットする特許のソリューション。
今までの内径ネジ式ナットのリクールに加え外径ネジ式ナットのリクールを開発

クーラントスルー(内部給油)で生産性向上、切削工具寿命延長

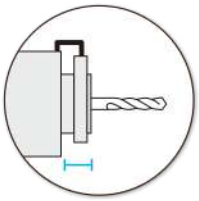

内ねじ回転工具用に新開発

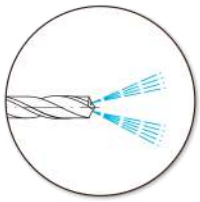

クーラントスルー(内部給油)に簡単に変換

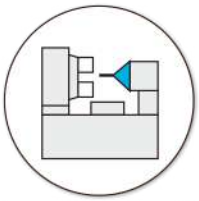

安価なコストで旋盤の能率を向上

※1標準の外径ネジ付きナット Hi-Q/ERAXもご用意しております。
別カタログをご覧下さい。

REGO-FIX

reCool®を使用して回転工具と旋盤をクーラントスルーに改造

装着前

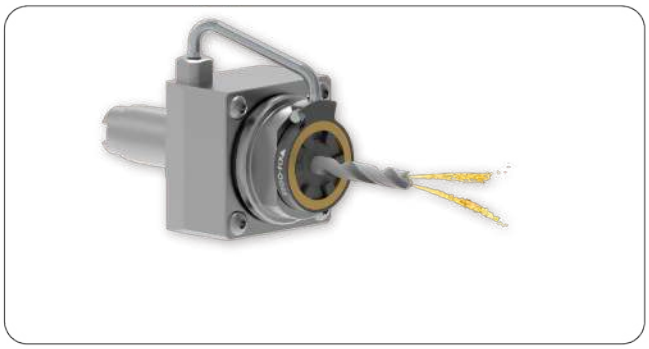

装着後

- // 内ねじ回転工具用
- // 薄型設計：加工レンジの最適化
- // 最大圧 100bar (10MPa)
- // 最大RPM 12,000min⁻¹
- // 摩擦最適化を実現する銅系コーティング
- // 工具シャンク径 3-20mm
- // 水溶性・油性クーラントに対応
- // ERコレット(ISO 15488/DIN 6499)用
- // KS / DSディスクを用いて使用

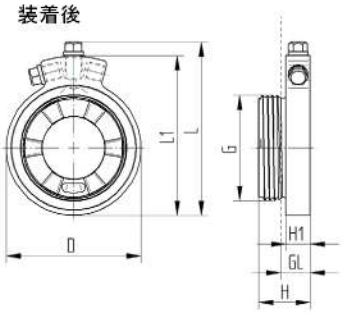

型式	製品コード	d [mm]	L [mm]	L1 [mm]	H [mm]	H1 [mm]	GL [mm]	G
外ネジ付き回転型クーラント供給システム								
RCR/ERAX 16	3716.29000	34.0	46.0	41.5	14.5	7.6	9.0	M24 x 1.0
RCR/ERAX 20	3720.29000	37.5	49.5	45.0	15.5	7.6	9.0	M28 x 1.5
RCR/ERAX 25	3725.29000	41.0	53.0	48.5	15.8	7.6	9.0	M32 x 1.5
RCR/ERAX 32	3732.29000	49.0	61.0	56.5	16.9	7.6	9.0	M40 x 1.5

RCR/ERAX

型式	製品コード	長さ	付属
スチールフレキシブルホース for RCR/ERAX			
SET RHS-AX L080	3799.99080	80 mm	ホローボルト SET HS6100RF6
SET RHS-AX L100	3799.99100	100 mm	ホローボルト SET HS6100RF6
SET RHS-AX L120	3799.99120	120 mm	ホローボルト SET HS6100RF6
SET RHS-AX L140	3799.99140	140 mm	ホローボルト SET HS6100RF6
SET RHS-AX L160	3799.99160	160 mm	ホローボルト SET HS6100RF6
SET RHS-AX L180	3799.99180	180 mm	ホローボルト SET HS6100RF6

スチールフレキシブルホース

型式	製品コード	内容
ホローボルト for RCR/ERAX		
SET HS8100RF8	3799.90808	ホローボルト M8x1.00mm & リング継手 φ8.00mm
SET HS8125RF8	3799.90818	ホローボルト M8x1.25mm & リング継手 φ8.00mm
SET HS6100RF6	3799.90606	ホローボルト M6x1.00mm & リング継手 φ6.00mm
SET HS10100RF10	3799.91010	ホローボルト M10x1.00mm & リング継手 φ10.00mm
SET HS1800RF10	3799.91810	ホローボルト G1/8x28G & リング継手 φ10.00mm

ホローボルトセット

型式	サイズ
アクセサリー	
クーラントフラッシュディスク KS/ER	3-20 mm
シーリングディスク DS/ER	3-20 mm
ERコレット	ER 16-32
レンチヘッド A-E AX	ER 16-32
エクステンション V-E	ER 16-32
レンチ E AX	ER 16-32

型式	サイズ
トルクレンチ TORCO-FIX	
TORCO-FIX	0-II

REGO-FIX AG
Obermattweg 60/4456 Tenniken/Switzerland

ER システム正規代理店

株式会社 エスアンドエフ
〒144-0052東京都大田区蒲田5-24-2 損保ジャパン蒲田ビル6F
TEL03-5714-5050 FAX03-5714-5066
〒818-0104福岡県太宰府市通古賀1-3-17-706
TEL092-922-6160 FAX092-922-6165
https://www.sandfinc.co.jp