HYDRO-ZERO FIT（ハイドロゼロフィット）

最適な加工の為のゼロ振れ設定

New!!

さらに多彩な商品ラインナップ

Trademark
Two Red Rings

HYDRO-ZERO FIT

標準芯振れ精度 3xd 3ミクロン

標準芯振れ精度 3 μm
ID25/ID32 芯振れ精度 5 μm

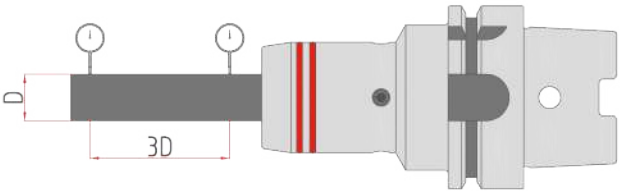

芯振れゼロ設定

より正確な作業のための芯振れ設定用の90度方向の4個のネジ。

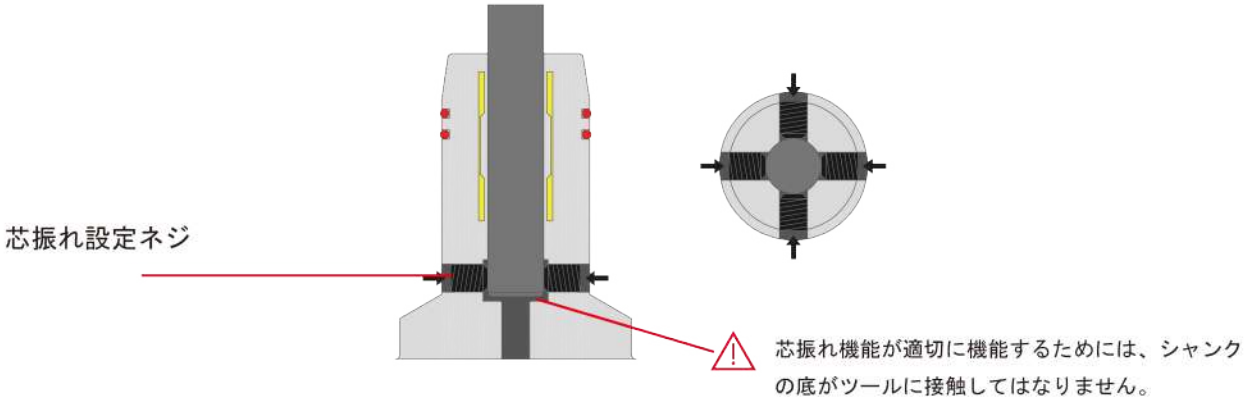

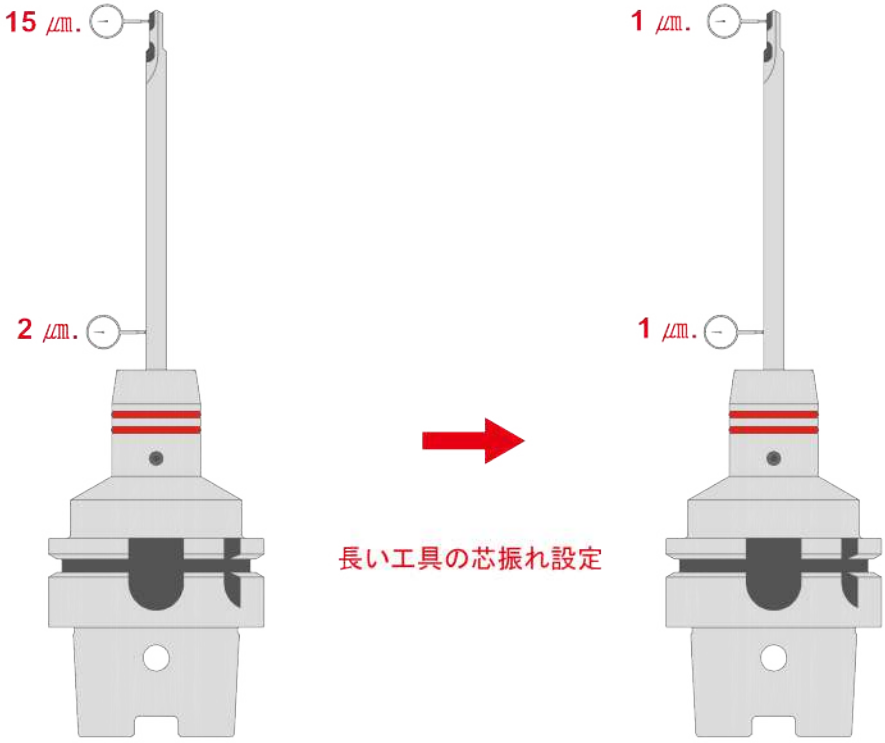

スキャン

芯振れ設定動

芯振れ設定用に90度方向に4本のネジ

把握ネジ

使用方法

ステップ1-工具を挿入する

ステップ2-クランプネジをロックします

ステップ3-芯振れチェック

ステップ4-4方向からの芯振れ設定ネジによるゼロ設定

HYDRO-ZERO FIT

HSK-A | DIN 69893 | ISO 12164

ZERO FIT

寸法(mm)

HSK-A63		D1	D2	D3	D4	L1	L2	L3	L4	クランピングレンチ	調整ネジ(レンチ)	Kg.
HSK-A63/GZF6/90	●	6	23	26	50	90	41	31	44	TR-4.0	M5x0.8(T-2.5)	1.2
HSK-A63/GZF8/90	●	8	25	28	50	90	41	31	44	TR-4.0	M6x1.0(T-3.0)	1.2
HSK-A63/GZF10/95	●	10	27	30	50	95	48	38	50	TR-4.0	M8x1.0(T-4.0)	1.3
HSK-A63/GZF12/100	●	12	29	32	50	100	53	43	55	TR-4.0	M10x1.0(T-5.0)	1.3
HSK-A63/GZF16/105	●	16	35	38	50	105	58	48	61	TR-4.0	M12x1.0(T-6.0)	1.4
HSK-A63/GZF20/105	●	20	39	42	50	105	58	48	63	TR-5.0	M16x1.0(T-6.0)	1.5
HSK-A63/GZF25/115	●	25	46	50	-	115	66	56	89	TR-5.0	M16x1.0(T-6.0)	2.6
HSK-A63/GZF32/130	●	32	56	60	52.5	130	70	60	104	TR-5.0	M16x1.0(T-6.0)	3.2

納期状況(メーカー): ● 在庫 ▲ 短納期 ○ 受注生産

》シャンク径公差:h6の工具を使用する必要があります。
》工具の長さは10mmまで調整可能。
(ZERO-FIT機能を使用する場合、調整ネジは使用できません。)
》Tレンチは別途ご注文下さい。
(GRIP トルクレンチ推奨)
》ZERO-FIT機能を使用する場合、ハイドロスリーブは使用できません。
》データキャリアとクーラントチューブはオプションとなります。
》全ての製品は内部給油機構を備えています。
》要望に応じて特殊寸法及び形状品の対応が可能です。

⚠ 最小工具挿入深さを守る必要があります。

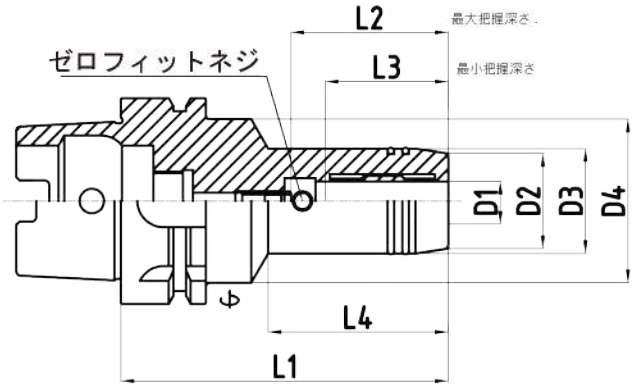

HSK63A

GRIP PERFECT

ZERO FIT

〓寸法(mm)

HSK-A100		D1	D2	D3	D4	L1	L2	L3	L4	クランピングレンチ	調整ネジ(レンチ)	Kg.
HSK-A100/GZF6/95	○	6	23	26	50	95	41	31	46	TR-4.0	M5x0.8(T-2.5)	2.8
HSK-A100/GZF8/95	○	8	25	28	50	95	41	31	46	TR-4.0	M6x1.0(T-3.0)	2.8
HSK-A100/GZF10/100	○	10	27	30	50	100	48	38	52	TR-4.0	M8x1.0(T-4.0)	2.9
HSK-A100/GZF12/105	●	12	29	32	50	105	53	43	57	TR-4.0	M10x1.0(T-5.0)	3.0
HSK-A100/GZF16/110	○	16	35	38	50	110	58	48	63	TR-4.0	M12x1.0(T-6.0)	3.1
HSK-A100/GZF20/110	●	20	39	42	50	110	58	48	64	TR-5.0	M16x1.0(T-6.0)	3.4
HSK-A100/GZF25/120	○	25	53	57	63	120	67	57	72	TR-5.0	M16x1.0(T-6.0)	3.8
HSK-A100/GZF32/120	○	32	58	63	75	120	71	61	72	TR-5.0	M16x1.0(T-6.0)	4.2

納期状況(メーカー): ● 在庫 ▲ 短納期 ○ 受注生産

》シャンク径公差:h6の工具を使用する必要があります。
》工具の長さは10mmまで調整可能。
(ZERO-FIT機能を使用する場合、調整ネジは使用できません。)
》Tレンチは別途ご注文下さい。
(GRIP トルクレンチ推奨)
》ZERO-FIT機能を使用する場合、ハイドロスリーブは使用できません。
》データキャリアとクーラントチューブはオプションとなります。
》全ての製品は内部給油機構を備えています。
》要望に応じて特殊寸法及び形状品の対応が可能です。
⚠ 最小工具挿入深さを守る必要があります。

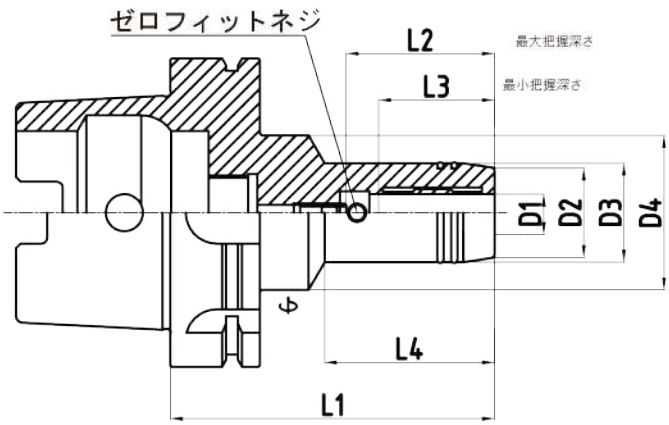

HSK100A

HYDRO-ZERO FIT

JIS-BT | MAS 403 | DIN ISO 7388-2

ZERO FIT

寸法(mm)

BT30		D1	D2	D3	D4	L1	L2	L3	L4	クランピングレンチ	調整ネジ(レンチ)	Kg.
BT30/GZF6/90	●	6	23	26	44.5	90	41	31	48	TR-4.0	M5x0.8(T-2.5)	0.8
BT30/GZF8/90	●	8	25	28	44.5	90	41	31	48	TR-4.0	M6x1.0(T-3.0)	0.8
BT30/GZF10/90	●	10	27	30	44.5	90	48	38	51	TR-4.0	M8x1.0(T-4.0)	0.8
BT30/GZF12/95	●	12	29	32	44.5	95	53	43	56	TR-4.0	M10x1.0(T-5.0)	0.9
BT30/GZF16/100	●	16	35	38	44.5	100	58	48	58	TR-4.0	M12x1.0(T-6.0)	1.1
BT30/GZF20/105	●	20	39	42	44.5	105	58	48	63	TR-4.0	M12x1.0(T-6.0)	1.2

納期状況(メーカー): ● 在庫 ▲ 短納期 ○ 受注生産

»シャンク径公差:h6の工具を使用する必要があります。
»工具の長さは10mmまで調整可能。
(ZERO-FIT機能を使用する場合、調整ネジは使用できません。)
»Tレンチは別途ご注文下さい。
(GRIP トルクレンチ推奨)
»ZERO-FIT機能を使用する場合、ハイドロスリーブは使用できません。
»データキャリアとクーラントチューブはオプションとなります。
»全ての製品は内部給油機構を備えています。
»要望に応じて特殊寸法及び形状品の対応が可能です。
⚠ 最小工具挿入深さを守る必要があります。

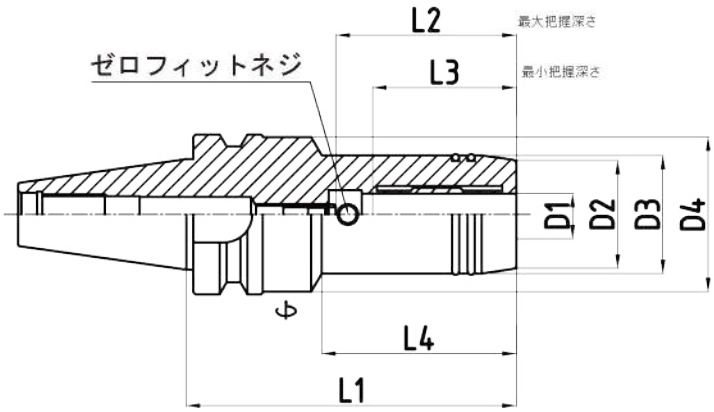

BT30

ZERO FIT

寸法(mm)

BT40		D1	D2	D3	D4	L1	L2	L3	L4	クランピング レンチ	調整ネジ (レンチ)	Kg.
BT40/GZF6/90	●	6	23	26	50	90	41	31	44	TR-4.0	M5x0.8(T-2.5)	1.4
BT40/GZF8/90	●	8	25	28	50	90	41	31	44	TR-4.0	M6x1.0(T-3.0)	1.4
BT40/GZF10/95	●	10	27	30	50	95	48	38	49	TR-4.0	M8x1.0(T-4.0)	1.5
BT40/GZF12/100	●	12	29	32	50	100	53	43	54	TR-4.0	M10x1.0(T-5.0)	1.6
BT40/GZF16/105	●	16	35	38	50	105	58	48	63	TR-4.0	M12x1.0(T-6.0)	1.7
BT40/GZF20/105	●	20	39	42	50	105	58	48	63	TR-5.0	M16x1.0(T-6.0)	1.8
BT40/GZF25/110	●	25	53	57	57	110	67	57	-	TR-5.0	M16x1.0(T-6.0)	2.3
BT40/GZF32/115	●	32	58	62	62	115	71	61	-	TR-5.0	M16x1.0(T-6.0)	2.6

納期状況(メーカー): ● 在庫 ▲ 短納期 ○ 受注生産

»シャンク径公差:h6の工具を使用する必要があります。
»工具の長さは10mmまで調整可能。
(ZERO-FIT機能を使用する場合、調整ネジは使用できません。)
»Tレンチは別途ご注文下さい。
(GRIP トルクレンチ推奨)
»ZERO-FIT機能を使用する場合、ハイドロスリーブは使用できません。
»データキャリアとクーラントチューブはオプションとなります。
»全ての製品は内部給油機構を備えています。
»要望に応じて特殊寸法及び形状品の対応が可能です。
⚠ 最小工具挿入深さを守る必要があります。

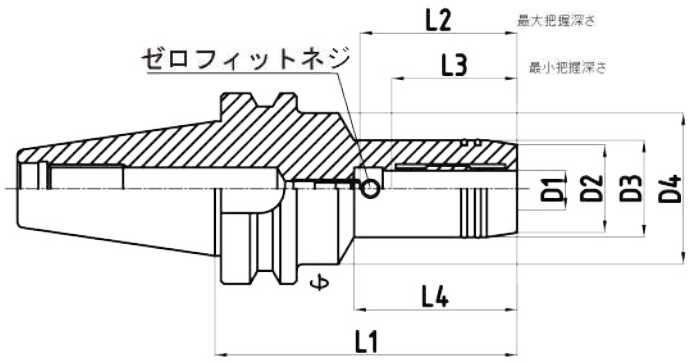

BT40

HYDRO-ZERO FIT

JIS-BT | MAS 403 | DIN ISO 7388-2

ZERO FIT

寸法(mm)

BT50		D1	D2	D3	D4	L1	L2	L3	L4	クランピング レンチ	調整ネジ (レンチ)	Kg.
BT50/GZF6/105	▲	6	23	26	50	105	41	31	47	TR-4.0	M5x0.8(T-2.5)	4.2
BT50/GZF8/105	○	8	25	28	50	105	41	31	47	TR-4.0	M6x1.0(T-3.0)	4.2
BT50/GZF10/110	○	10	27	30	50	110	48	38	52	TR-4.0	M8x1.0(T-4.0)	4.3
BT50/GZF12/115	●	12	29	32	50	115	53	43	57	TR-4.0	M10x1.0(T-5.0)	4.3
BT50/GZF16/120	○	16	35	38	50	120	58	48	62	TR-4.0	M12x1.0(T-6.0)	4.5
BT50/GZF20/120	●	20	39	42	50	120	58	48	62	TR-5.0	M16x1.0(T-6.0)	4.6
BT50/GZF25/125	○	25	53	57	57	125	67	57	-	TR-5.0	M16x1.0(T-6.0)	5.2
BT50/GZF32/125	▲	32	58	62	62	125	71	61	-	TR-5.0	M16x1.0(T-6.0)	5.4

納期状況(メーカー): ● 在庫　▲ 短納期　○ 受注生産

»シャンク径公差:h6の工具を使用する必要があります。
»工具の長さは10mmまで調整可能。
(ZERO-FIT機能を使用する場合、調整ネジは使用できません。)
»Tレンチは別途ご注文下さい。
(GRIP トルクレンチ推奨)
»ZERO-FIT機能を使用する場合、ハイドロスリーブは使用できません。
»データキャリアとクーラントチューブはオプションとなります。
»全ての製品は内部給油機構を備えています。
»要望に応じて特殊寸法及び形状品の対応が可能です。
⚠ 最小工具挿入深さを守る必要があります。

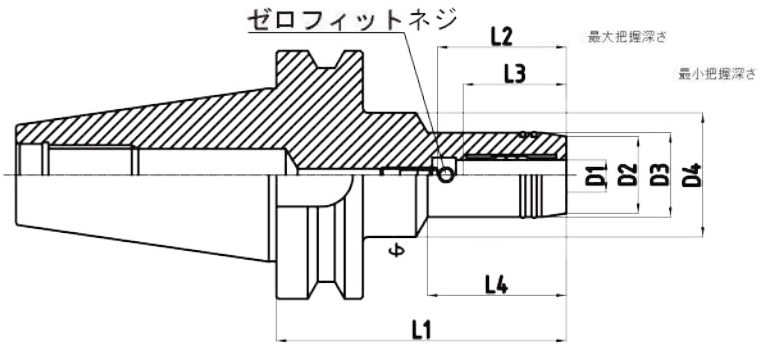

BT50

寸法(mm)

SK40		D1	D2	D3	D4	L1	L2	L3	L4	クランピングレンチ	調整ネジ(レンチ)	Kg.
SK40/GZF12/90	○	12	29	32	50	90	53	43	53	TR-4.0	M10x1.0(T-5.0)	1.4
SK40/GZF20/90	○	20	39	42	50	90	58	48	58	TR-4.0	M16x1.0(T-6.0)	1.5
SK50												
SK50/GZF12/90	○	12	29	32	50	90	53	43	53	TR-4.0	M10x1.0(T-5.0)	3.4
SK50/GZF20/110	○	20	39	42	50	110	58	48	68	TR-5.0	M16x1.0(T-6.0)	3.6
SK50/GZF32/115	○	32	58	62	62	115	71	61	-	TR-5.0	M16x1.0(T-6.0)	4.9

納期状況(メーカー): ● 在庫 ▲ 短納期 ○ 受注生産

»シャンク径公差:h6の工具を使用する必要があります。
»工具の長さは10mmまで調整可能。
(ZERO-FIT機能を使用する場合、調整ネジは使用できません。)
»Tレンチは別途ご注文下さい。
(GRIP トルクレンチ推奨)
»ZERO-FIT機能を使用する場合、ハイドロスリーブは使用できません。
»データキャリアとクーラントチューブはオプションとなります。
»全ての製品は内部給油機構を備えています。
»要望に応じて特殊寸法及び形状品の対応が可能です。
⚠ 最小工具挿入深さを守る必要があります。

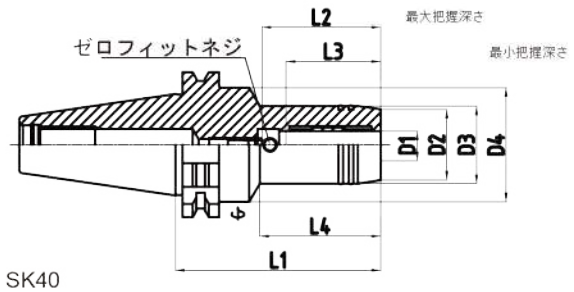

SK40

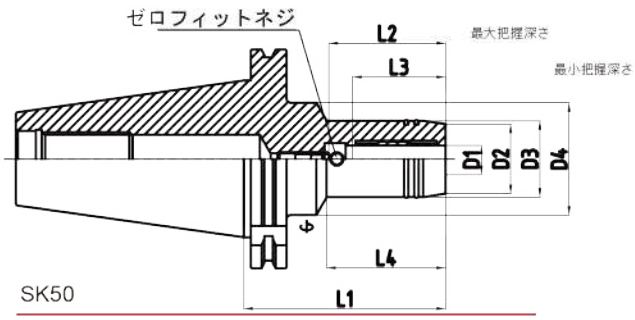

SK50

GRIP Head office (Jinsung Eurotec co., ltd.)
#817 Daerung technotown 12nd Gasandigital 2 ro 14 Geumcheon-gu Seoul Republic of korea.

GRIP Factory
#b101-201 397 Seckcheon-ro Buchun-si Gyeonggi-do Republic of Korea
Tel.+82 32 624 0907~8
Fax.+82 32 624 0909
gripperfect@gmail.com

www.gripkorea.com

株式会社エスアンドエフ
〒144-0052 東京都大田区蒲田5-24-2 損保ジャパン蒲田ビル6F
TEL:03-5714-5050　FAX:03-5714-5066
〒532-0002 大阪府大阪市淀川区東三国2-3-12 オークヒルズ北大阪102
TEL:06-6335-7171　FAX:06-6335-7979
〒818-0104 福岡県太宰府市通古賀1-3-17-706
TEL:092-922-6160　FAX:092-922-6165
https://www.sandfinc.co.jp